"Weitergaben sowie Vervielfältigungen dieses Dokuments, Verwertung und Mitteilung seines Inhalts verboten, soweit nicht ausdrücklich gestattet. Zuwiderhandlungen verpflichten zu Schadenersatz. Alle Rechte vorbehalten."

Hinweise:

1 - Besuchen Sie uns unter www.deublin.com oder kontaktieren Sie DEUBLIN für die Betriebsanleitung 040-550

2 - SW 36.

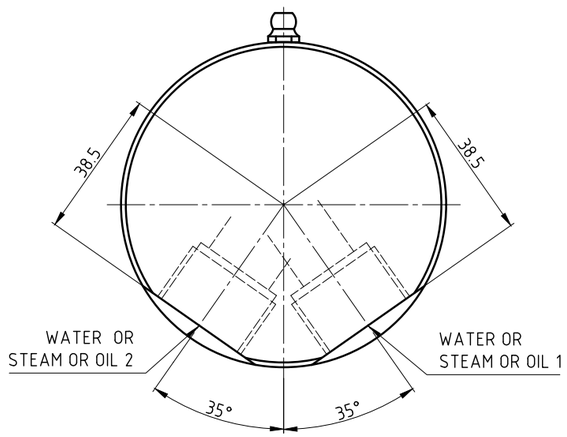

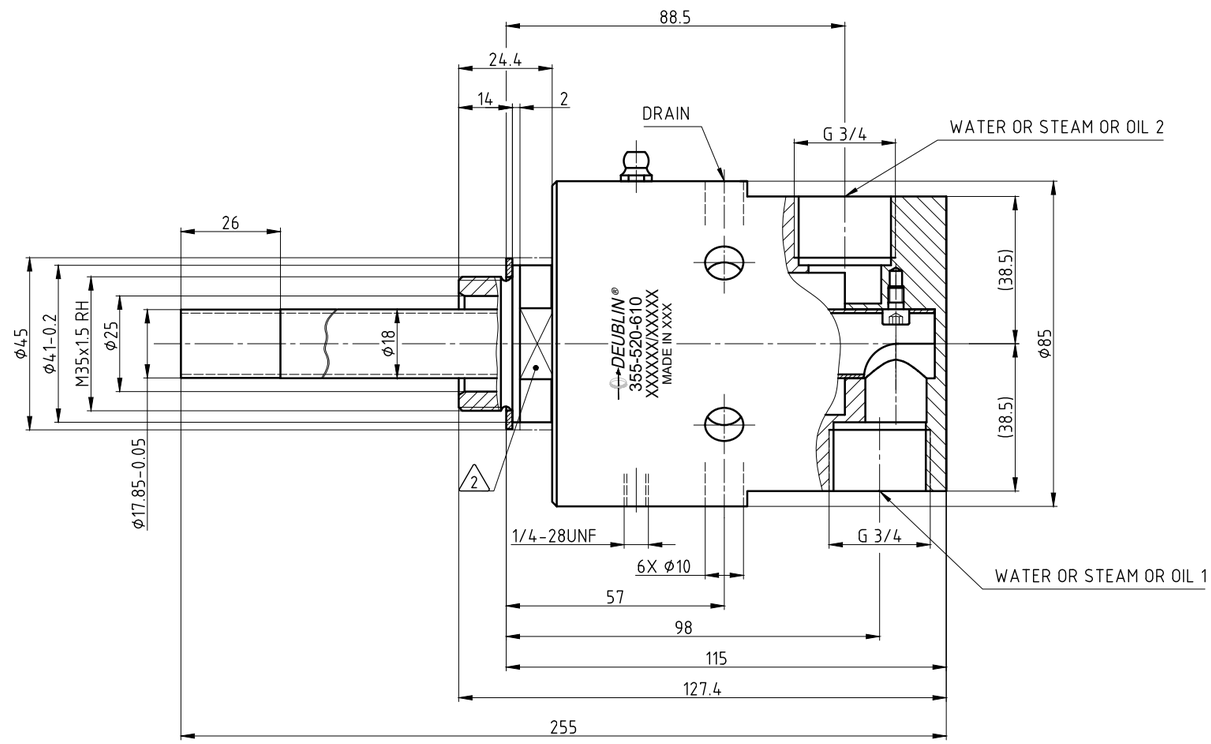

Betriebsdaten			
Medium	Thermoöl	Wasser	Dampf
Max. Druck	6 bar	50 bar	1 bar
Max. Drehzahl	3000 min^{-1}	3000 min^{-1}	3000 min^{-1}
Max. Temperatur	120 °C	120 °C	120 °C
Filtration	60 µm	60 µm	60 µm
Trockenlauf (ohne Medium)	nein	nein	nein

DEUBLIN® Engineered for Performance

PROJECTION:

	DATE	NAME
DRN.	10.10.2011	CD
ENGR.	10.10.2011	CW
APPD.		

Maße ohne Toleranzangabe sind Referenzmaße!

ISSUE	MODIFICATION	ECO	DATE	SIGN

SCALE: 1:1

MATERIAL: Einbauzeichnung

TITLE: DEUBLIN ROTATING UNION
DEUBLIN Drehdurchführung

NO. 355-520-610

SHEET A2