"Weitergaben sowie Vervielfältigungen dieses Dokuments, Verwertung und Mitteilung seines Inhalts verboten, soweit nicht ausdrücklich gestattet. Zuwiderhandlungen verpflichten zu Schadenersatz. Alle Rechte vorbehalten."

ACHTUNG !
Zuerst Rückschlagventil, Schlauch und Leckleitung an Einführung montieren, dann Rotor fest in Spindelende einschrauben!

ATTENTION !
Connect check valve, hose and drainline to the Union first, than mount the Union to the spindle end!

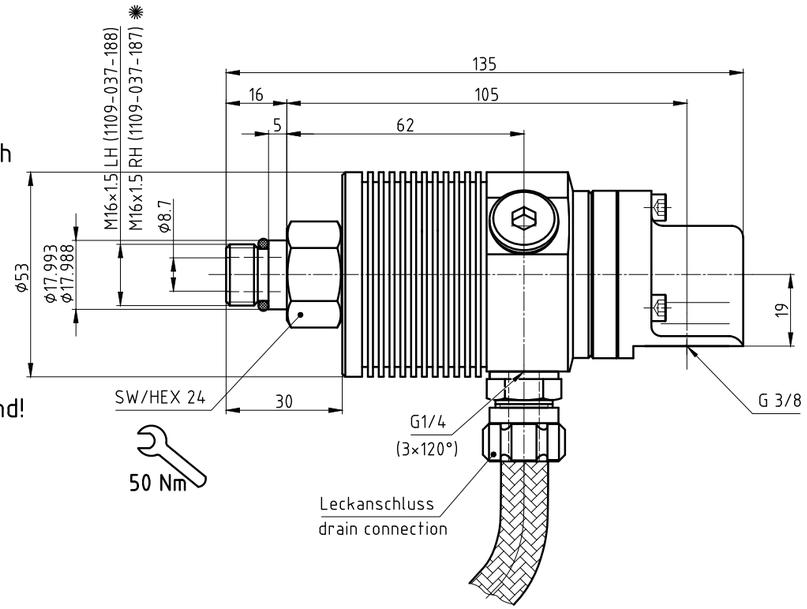

HINWEIS:
1. Bei vertikal montierter Einführung darf die Leckleitung nicht höher als der Leckleitungsanschluß liegen.
2. Bei horizontal montierter Einführung die Leckleitung auf 6 Uhr-Position anschließen.
3. Rückschlagventil empfohlen (vom Kunden beigestellt).

NOTES:
1. When mounting the UNION in the vertical position the drain line must be positioned no higher than the vent hole.
2. When mounting in the horisontal position the drain line must be positioned downward (6 o'clock).
3. Check valve recommended (supplied by customer).

(B)

Spindelende des Kunden
customers spindle end

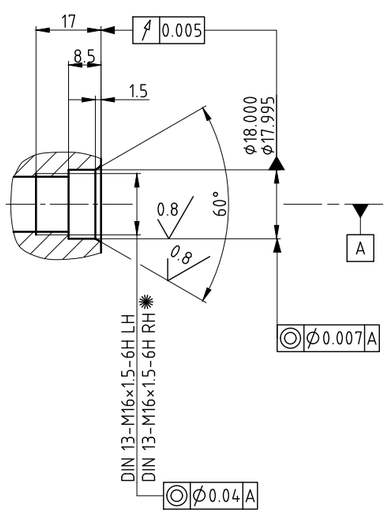

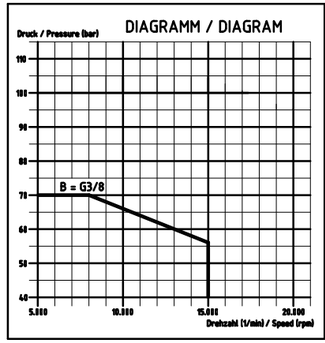

Operating Data / Betriebsdaten		
Media/Medium	Coolant	Kühlmittel
p max.	1000 PSI	70 bar
n max.	15000 RPM	15000 1/min
t max.	160 °F	70 °C
Filtration/Filterung	60 µm	60 µm
Dry run/Trockenlauf	possible	möglich
Q max.	13.2 GPM	50 l/min

Trockenlauf (Lauf ohne jegliches Medium) ist möglich
Dry run (run without media) is possible

* Max. Druck und max. Drehzahl gleichzeitig sind zu vermeiden. Zuordnung siehe Diagramm.

* Operation at max. pressure combined with max. speed should be avoided. If your conditions are close to these limits look on the diagram.

DEUBLIN GmbH
D-65719 HOFHEIM-WALLAU, GERMANY

Maßstab: 1:1
Werkstoff: INTERFACE CONTROL DRAWING

	Datum	Name
Bearb.	30.09.2002	Schmid
Gepr.	30.09.2002	Ch. Wolf
Norm		

Benennung: DEUBLIN- Einführung
DEUBLIN- UNION

Zust.	Änderung	ECO-Nr.	Datum	Name
B	PATENT STAMP REMOVED	D 37034	05/16	FD
a	CAD neuerst.	--	30.08.02	

Allgemeintoleranzen: DIN ISO 2768 - m
Werkstückkanten: DIN 6784

Nummer: 1109-037-188/187
Blatt A2

Grenzabmaße in mm für Nennmaßbereich in mm

Toleranzklasse	0.5 bis 3	über 3 bis 6	über 6 bis 30	über 30 bis 120	über 120 bis 400	über 400 bis 1000	über 1000 bis 2000	über 2000 bis 4000	über 4000 bis 8000
DIN ISO 2768-m	± 0.1	± 0.1	± 0.2	± 0.3	± 0.5	± 0.8	± 1.2	± 2	± 3